TYPE	Cylindres	Puissance	Alésage et course	Année de fabrication	SOLEX TYPE	Montage	Buse K	Gicleur principal Gg	Ajutage d'automaticité a	Gicleur de ralenti g	Calibreur d'air u	Tube d'émulsion s	Injecteur de pompe I	Gicleur de pompe Gp	Gicleur d'utilisation Gu	Starter Gicleur d'air Ga	Starter Gicleur d'essence Gs	Pointeau	Flotteur F
					(°) 30 FVSD	12	22	105	51	050						4,5	160	2	26
					(°) 30 BFVD	12	22	105	51	050						4	145	2	26
8 A (P.35)	4	8	68 × 100	1932-34	(°) 30 BFDV	12	22	105	51	050						4	145	2	26
					30 VBFD	20	22	110	240	050						4	145	2	26
					30 VAFD	20	22	110	240	050						4,5	125	2	26
					(°) 30 FVSD	12	24	115	51	050						5	150	2	26
					30 BFDV	12	24	115	51	050						5	150	2	26
10 A-AL (P.34)	4	10	75 × 100	1932-34	30 VBFD	20	24	120	240	055						5	155	2	26
					30 VAFD	20	24	120	240	055						4,5	130	2	26
					(°) 35 FVSD	12	25	130	51	055						5,5	165	2,5	65
					35 BFDV	12	25	130	51	055						5,5	165	2,5	65
					35 VBFD	20	26	140	250	055						5,5	165	2,5	65
15 A-AL (P.36)	6	15	75 × 100	1932-34	**35 VAFD**	20	26	140	250	055						4	135	2,5	61

(°) modèle monté par le constructeur. En gras : modèle conseillé à la date d'édition de la notice. 83/16

Mis à disposition

30BF a starter
ROSALIE 8A

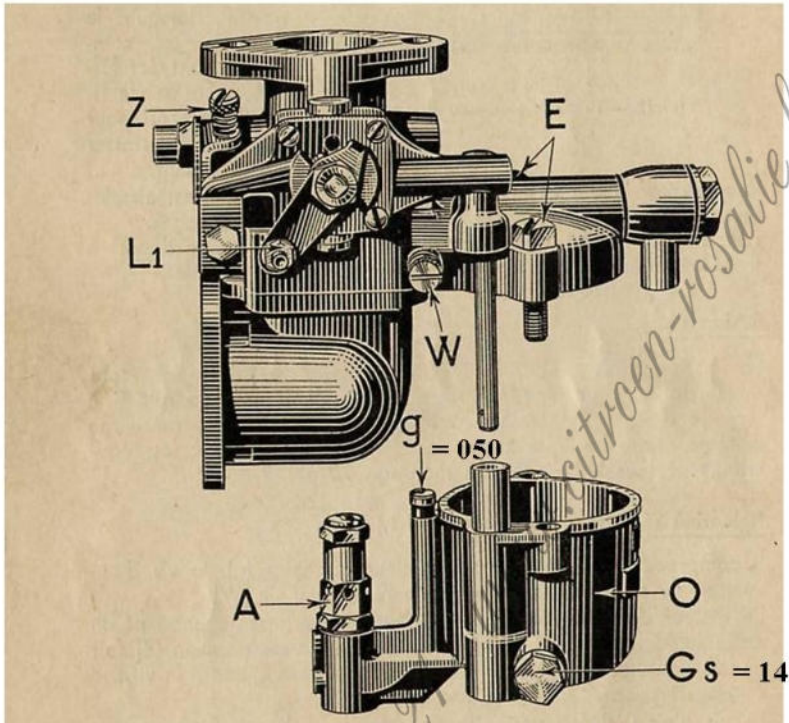

Fig. 13. — Carburateur vertical démonté (montage 12).

- **A** Chapeau de gicleur
- **E** Vis de démontage
- **Gs** Gicleur d'essence de starter
- **g** Gicleur auxiliaire
- **L1** Levier de starter
- **O** Cuve
- **W** Vis de réglage d'air de ralenti

Tableau des émulsions en montage 12 - Diamètre des trous d'émulsions

	A	B	C	D	E
G×51	100	100	100	100	—
G×52	100	120	120	120	—
G×53	100	130	130	130	—
G×54	100	140	140	140	—
G×56	100	110	110	110	—
G×57	100	1 trou 100	1 trou 100	1 trou 100	2 trous 100
G×58	1 trou 160	1 — 100	1 trou 100	1 trou 100	puits à
G×59	100	2 — 140	1 trou 140	1 trou 100	3 ‰ 2

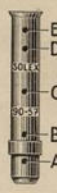

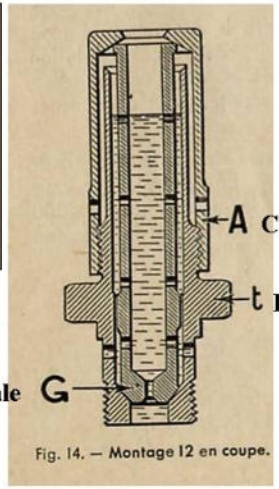

Fig. 14. — Montage 12 en coupe.

Flotteur 26
Pointeau 2
Buse 22

105 x 51 Gicleur principale

Mis à disposition non officiel sur www.citroen-rosalie.fr

30 VAFD
ROSALIE 8A

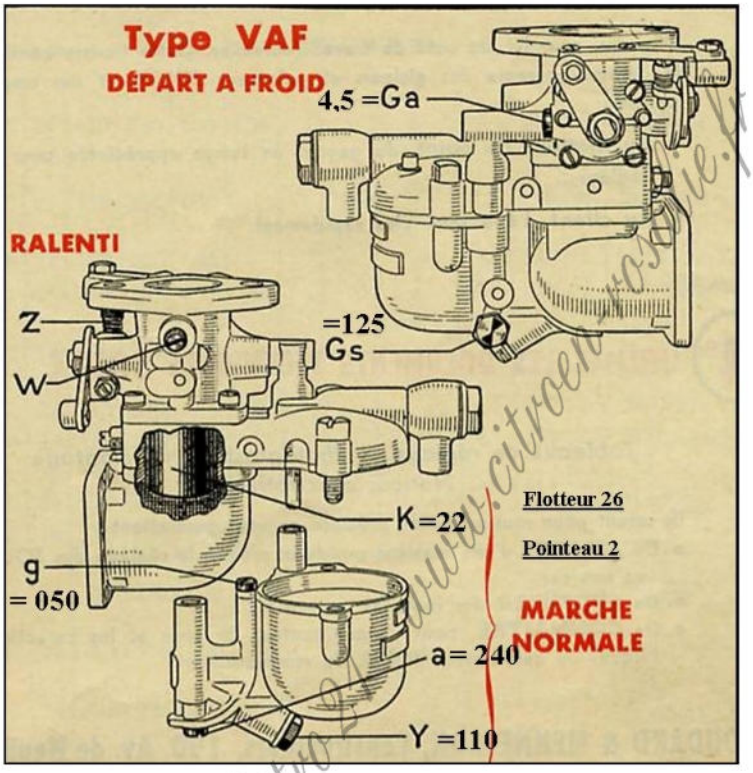

LÉGENDE

a	AJUTAGE D'AUTOMATICITÉ (règle l'air d'émulsion)
g	GICLEUR DE RALENTI
Ga	GICLEUR D'AIR DE STARTER
Gp	GICLEUR DE POMPE (règle la vitesse d'injection)
Gs	GICLEUR D'ESSENCE DE STARTER
Gu	GICLEUR D'UTILISATION (corrige la richesse du mélange en utilisation)
i	INJECTEUR DE POMPE
K	BUSE (règle l'entrée d'air principale)
L	LEVIER DE DÉPART
r	GOUPILLE DE LEVIER DE POMPE (règle le volume d'injection)
S	TUBE D'ÉMULSION
V1	VOLET DE DÉPART
W	VIS DE RICHESSE DU RALENTI (en vissant on réduit la richesse et inversement)
Y	SUPPORT du gicleur d'alimentation (Gg) qui règle le débit d'essence en marche normale
Z	VIS DE BUTÉE DE RALENTI (règle la vitesse du moteur)

Mise en ligne par Citro24 www.citroen-rosalie.fr

30BF a starter
ROSALIE 10

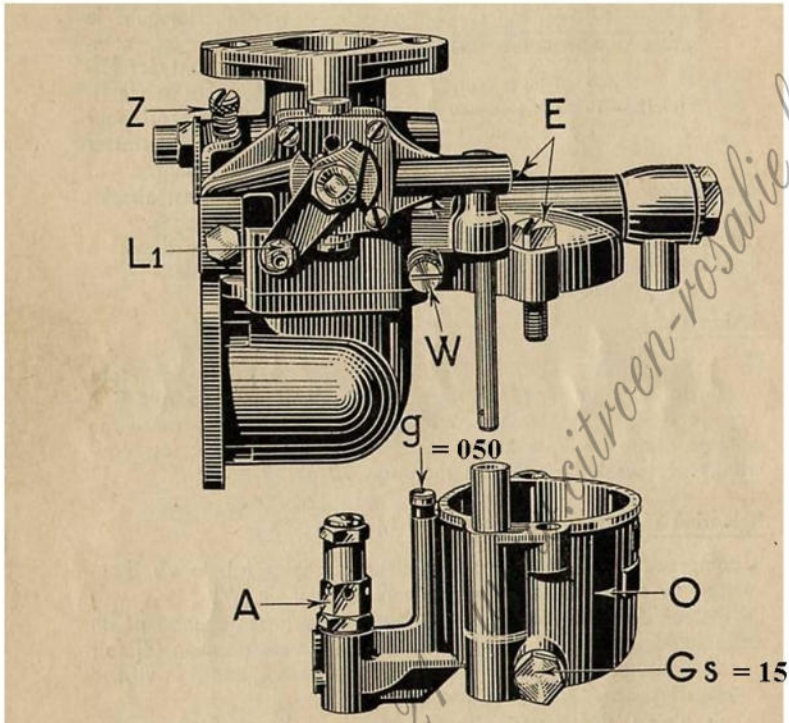

Fig. 13. — Carburateur vertical démonté (montage 12).

- **A** Chapeau de gicleur
- **E** Vis de démontage
- **Gs** Gicleur d'essence de starter
- **g** Gicleur auxiliaire
- **L1** Levier de starter
- **O** Cuve
- **W** Vis de réglage d'air de ralenti

Tableau des émulsions en montage 12 - Diamètre des trous d'émulsions

	A	B	C	D	E
G×51	100	100	100	100	—
G×52	100	120	120	120	—
G×53	100	130	130	130	—
G×54	100	140	140	140	—
G×56	100	110	110	110	—
G×57	100	1 trou 100	1 trou 100	1 trou 100	2 trous 100
G×58	1 trou 160	1 — 100	1 trou 100	1 trou 100	puits à
G×59	100	2 — 140	1 trou 140	1 trou 100	3 ‰ 2

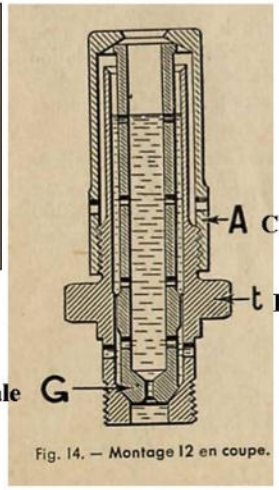

Fig. 14. — Montage 12 en coupe.

Flotteur 26
Pointeau 2
Buse 24

115 X 51 Gicleur principale

Mis à disposition non commercial sur www.citroen-rosalie.fr

30 VAFD
ROSALIE 10A

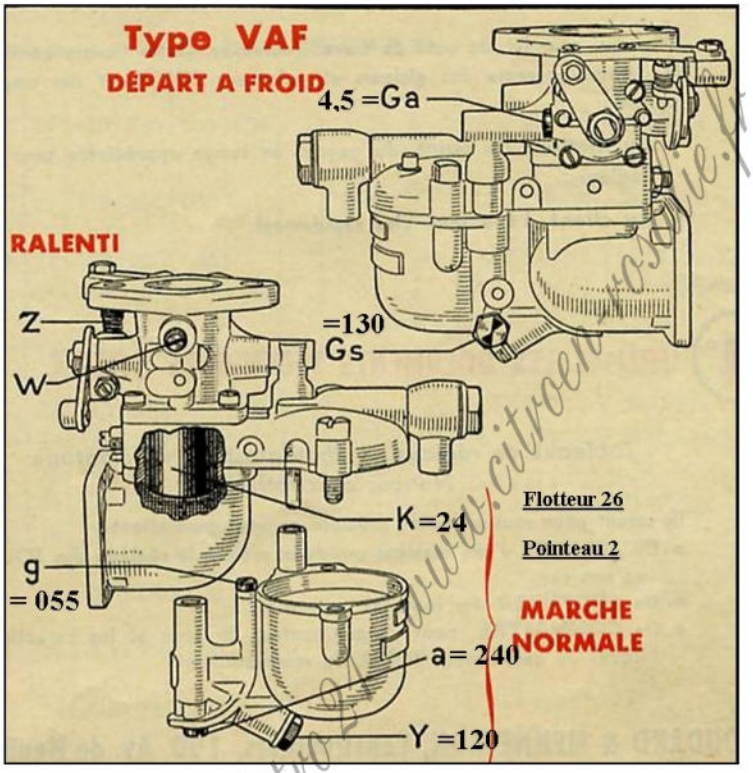

Mise en ligne par Citro24 www.citroen-rosalie.fr

LÉGENDE

a	AJUTAGE D'AUTOMATICITÉ (règle l'air d'émulsion)
g	GICLEUR DE RALENTI
Ga	GICLEUR D'AIR DE STARTER
Gp	GICLEUR DE POMPE (règle la vitesse d'injection)
Gs	GICLEUR D'ESSENCE DE STARTER
Gu	GICLEUR D'UTILISATION (corrige la richesse du mélange en utilisation)
i	INJECTEUR DE POMPE
K	BUSE (règle l'entrée d'air principale)
L	LEVIER DE DÉPART
r	GOUPILLE DE LEVIER DE POMPE (règle le volume d'injection)
S	TUBE D'ÉMULSION
V1	VOLET DE DÉPART
W	VIS DE RICHESSE DU RALENTI (en vissant on réduit la richesse et inversement)
Y	SUPPORT du gicleur d'alimentation (Gg) qui règle le débit d'essence en marche normale
Z	VIS DE BUTÉE DE RALENTI (règle la vitesse du moteur)

35 VAFD
ROSALIE 15

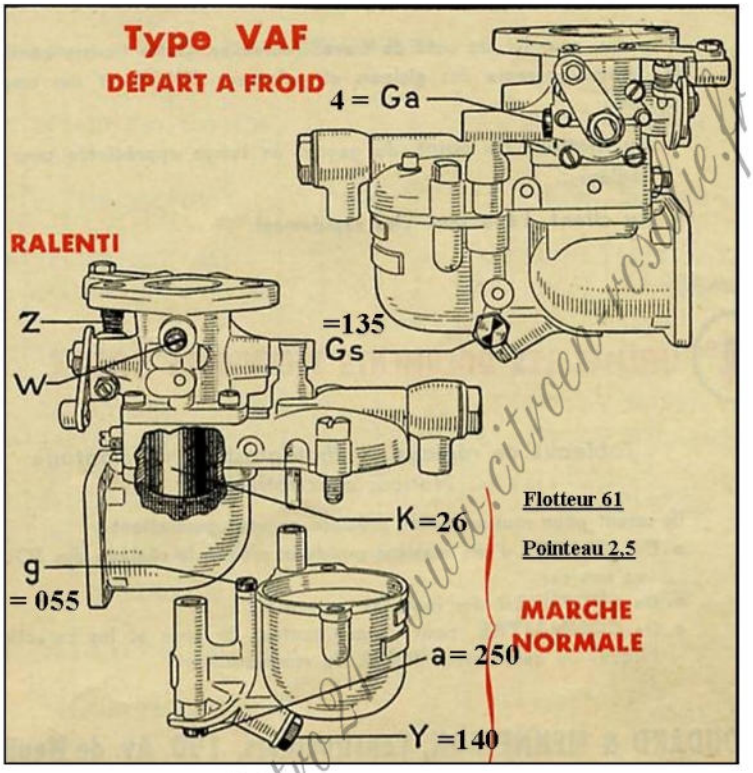

Mise en ligne par Citro24 www.citroen-rosalie.fr

LÉGENDE

a	AJUTAGE D'AUTOMATICITÉ (règle l'air d'émulsion)
g	GICLEUR DE RALENTI
Ga	GICLEUR D'AIR DE STARTER
Gp	GICLEUR DE POMPE (règle la vitesse d'injection)
Gs	GICLEUR D'ESSENCE DE STARTER
Gu	GICLEUR D'UTILISATION (corrige la richesse du mélange en utilisation)
i	INJECTEUR DE POMPE
K	BUSE (règle l'entrée d'air principale)
L	LEVIER DE DÉPART
r	GOUPILLE DE LEVIER DE POMPE (règle le volume d'injection)
S	TUBE D'ÉMULSION
V1	VOLET DE DÉPART
W	VIS DE RICHESSE DU RALENTI (en vissant on réduit la richesse et inversement)
Y	SUPPORT du gicleur d'alimentation (Gg) qui règle le débit d'essence en marche normale
Z	VIS DE BUTÉE DE RALENTI (règle la vitesse du moteur)

TRACTION 32 PBIC

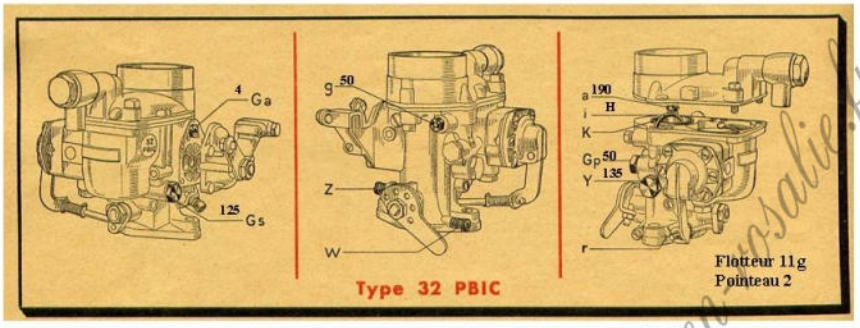

LÉGENDE

a	AJUTAGE D'AUTOMATICITÉ (règle l'air d'émulsion)
g	GICLEUR DE RALENTI
Ga	GICLEUR D'AIR DE STARTER
Gp	GICLEUR DE POMPE (règle la vitesse d'injection)
Gs	GICLEUR D'ESSENCE DE STARTER
Gu	GICLEUR D'UTILISATION (corrige la richesse du mélange en utilisation)
I	INJECTEUR DE POMPE
K	BUSE (règle l'entrée d'air principale) = 26
L	LEVIER DE DÉPART
r	GOUPILLE DE LEVIER DE POMPE (règle le volume d'injection)
S	TUBE D'ÉMULSION
V¹	VOLET DE DÉPART
W	VIS DE RICHESSE DU RALENTI (en vissant on réduit la richesse et inversement)
Y	SUPPORT du gicleur d'alimentation (Gg) qui règle le débit d'essence en marche normale
Z	VIS DE BUTÉE DE RALENTI (règle la vitesse du moteur)

TRACTION 32 PBIC

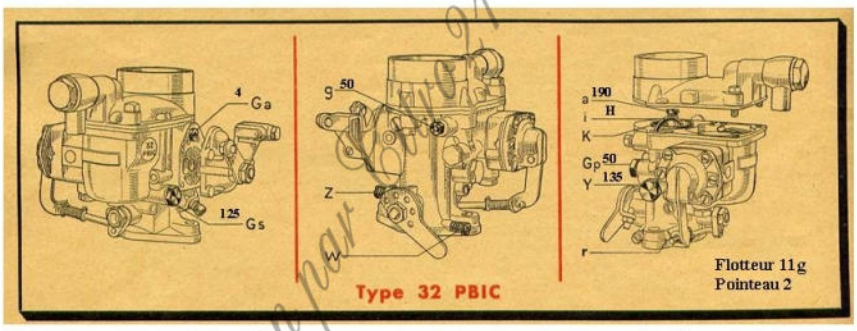

LÉGENDE

a	AJUTAGE D'AUTOMATICITÉ (règle l'air d'émulsion)
g	GICLEUR DE RALENTI
Ga	GICLEUR D'AIR DE STARTER
Gp	GICLEUR DE POMPE (règle la vitesse d'injection)
Gs	GICLEUR D'ESSENCE DE STARTER
Gu	GICLEUR D'UTILISATION (corrige la richesse du mélange en utilisation)
I	INJECTEUR DE POMPE
K	BUSE (règle l'entrée d'air principale) = 26
L	LEVIER DE DÉPART
r	GOUPILLE DE LEVIER DE POMPE (règle le volume d'injection)
S	TUBE D'ÉMULSION
V¹	VOLET DE DÉPART
W	VIS DE RICHESSE DU RALENTI (en vissant on réduit la richesse et inversement)
Y	SUPPORT du gicleur d'alimentation (Gg) qui règle le débit d'essence en marche normale
Z	VIS DE BUTÉE DE RALENTI (règle la vitesse du moteur)

Mis à disposition par Euro 21 www.citroen-rosalie.fr

30BF a starter

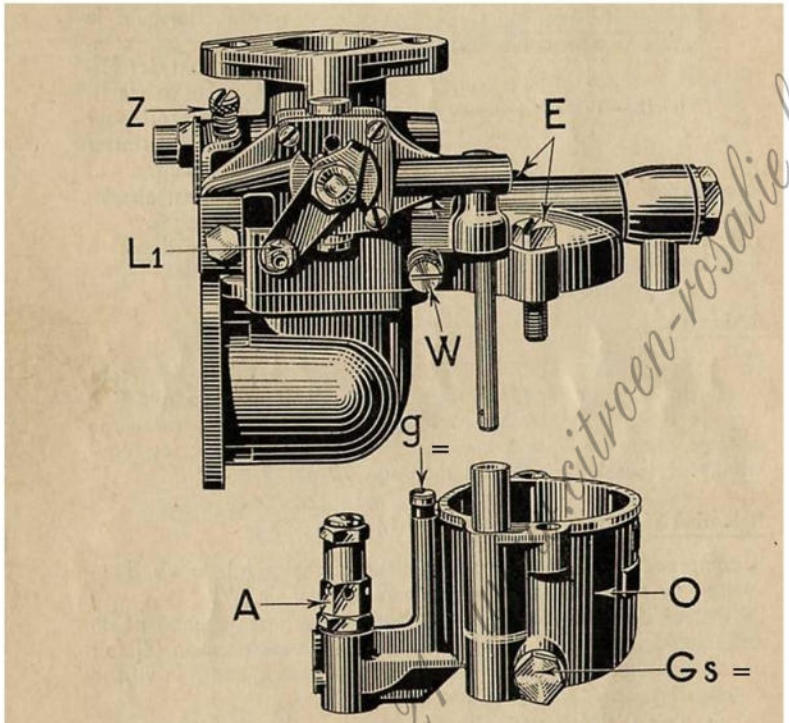

Fig. 13. — Carburateur vertical démonté (montage 12).

A Chapeau de gicleur
E Vis de démontage
Gs Gicleur d'essence de starter
g Gicleur auxiliaire
L1 Levier de starter
O Cuve
W Vis de réglage d'air de ralenti

Tableau des émulsions en montage 12 - Diamètre des trous d'émulsions

	A	B	C	D	E
G×51	100	100	100	100	—
G×52	100	120	120	120	—
G×53	100	130	130	130	—
G×54	100	140	140	140	—
G×56	100	110	110	110	—
G×57	100	1 trou 100	1 trou 100	1 trou 100	2 trous 100
G×58	1 trou 100	1 — 100	1 trou 100	1 trou 100	puits à
G×59	100	2 — 140	1 trou 140	1 trou 100	3 m/m 2

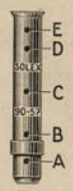

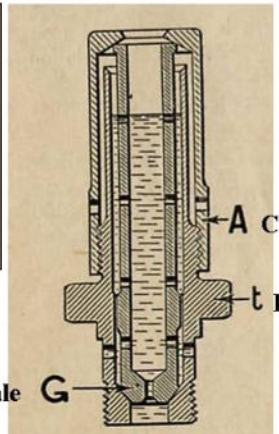

Fig. 14. — Montage 12 en coupe.

Flotteur
Pointeau
Buse

Mis à disposition par Citro 2 ... citroen-rosalie.fr

30 VAFD
ROSALIE

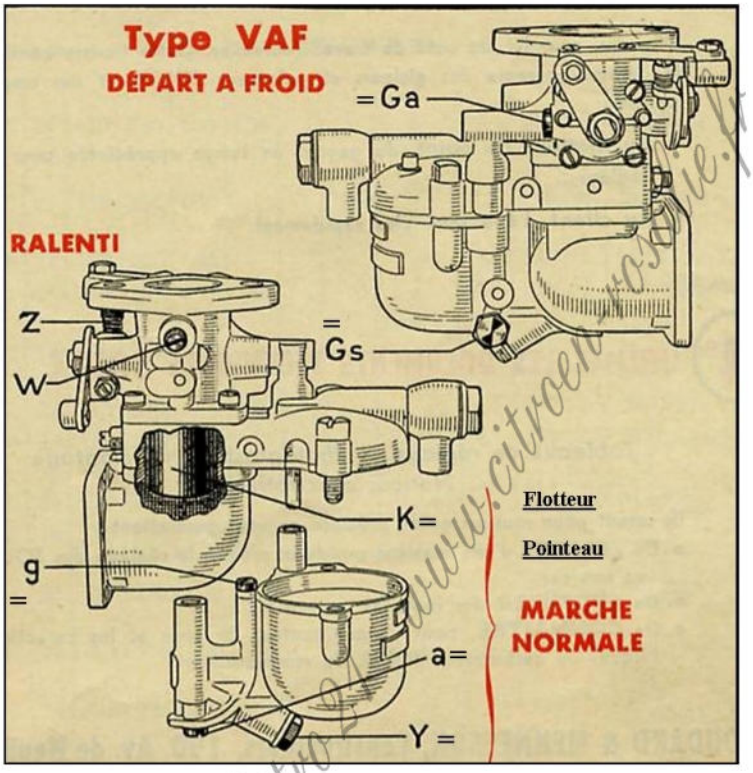

Mise en ligne par Citro24 www.citroen-rosalie.fr

LÉGENDE

a	AJUTAGE D'AUTOMATICITÉ (règle l'air d'émulsion)
g	GICLEUR DE RALENTI
Ga	GICLEUR D'AIR DE STARTER
Gp	GICLEUR DE POMPE (règle la vitesse d'injection)
Gs	GICLEUR D'ESSENCE DE STARTER
Gu	GICLEUR D'UTILISATION (corrige la richesse du mélange en utilisation)
i	INJECTEUR DE POMPE
K	BUSE (règle l'entrée d'air principale)
L	LEVIER DE DÉPART
r	GOUPILLE DE LEVIER DE POMPE (règle le volume d'injection)
S	TUBE D'ÉMULSION
V1	VOLET DE DÉPART
W	VIS DE RICHESSE DU RALENTI (en vissant on réduit la richesse et inversement)
Y	SUPPORT du gicleur d'alimentation (Gg) qui règle le débit d'essence en marche normale
Z	VIS DE BUTÉE DE RALENTI (règle la vitesse du moteur)