CARBURATEURS WEBER

Type **24/32 DDC** (depuis le carburateur n. 53.308)

Application

CITROËN DS 19

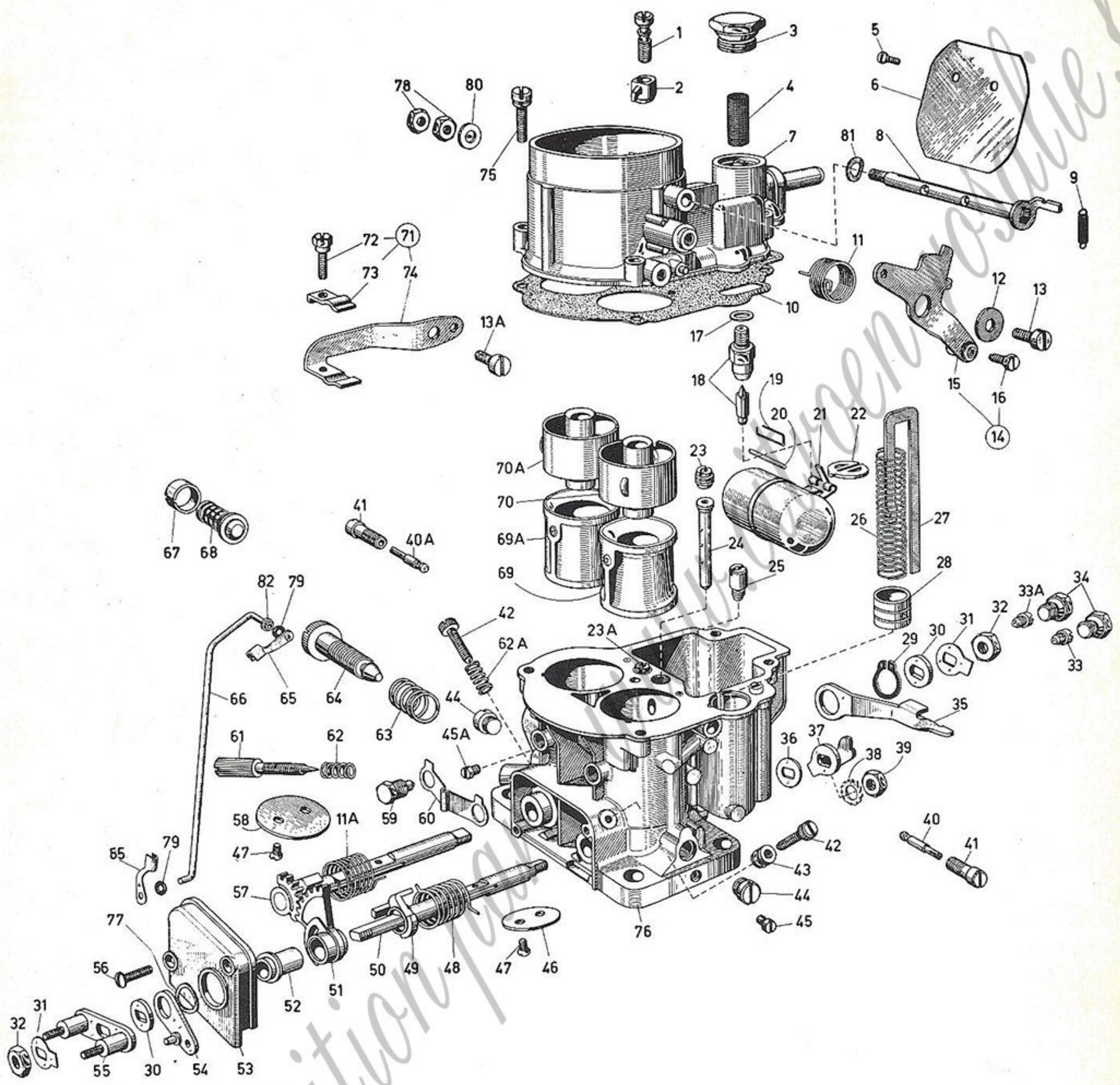

Prière d'indiquer dans les commandes: numéro matricule de la pièce demandée et calibrage éventuel, numéro et type du carburateur.

Repère	Q.	DÉSIGNATION DES PIÈCES	N° de fabrication	Repère	Q.	DÉSIGNATION DES PIÈCES	N° de fabrication
1	1	**Soupape refoulement pompe**	64290.005	19	1	Crochet pour pointeau	47620.001
2	1	Gicleur de pompe	41252.004 *	20	1	Axe du flotteur	52000.010
3	1	Bouchon inspection filtre	61002.013	21	1	**Flotteur**	41015.001
4	1	Tamis filtre	37020.002	22	1	Plaque de retenue ressort piston pompe	52140.007
5	2	Vis fixation papillon starter	64570.007	23	1	Gicleur d'air de freinage primaire	41360.001 *
6	1	Volet starter	64010.012	23A	1	Gicleur d'air de freinage secondaire	41360.001 *
7	1	**Couvercle carburateur**	31716.030	24	2	Tube d'émulsion	61440.341 *
8	1	**Axe pour volet starter**	10015.215	25	1	**Soupape d'aspiration et décharge pompe**	64290.001 *
9	1	Ressort réglage ouverture volet starter	47605.008	26	1	Ressort de rappel piston pompe	47600.081
10	1	Joint couvercle carburateur	41705.003	27	1	Tige de commande pompe	10400.012
11	1	Ressort rappel levier commande starter	47610.003	28	1	**Piston de pompe**	58602.005
11A	1	Ressort rappel axe secondaire	47610.003	29	1	Bague de sureté	10140.301
12	1	Rondelle d'écartement levier starter	55510.002	30	2	Rondelle d'écartement pour axe	55555.007
13	1	Vis fixation levier starter	64700.012	31	2	Rondelle de sureté	55520.002
13A	1	Vis fixation support gaine	64700.012	32	2	Ecrou pour axe	34715.014
14	1	**Levier commande starter** complet de:	45202.007	33	1	Gicleur principal primaire	41120.001 *
15	1	— **Levier avec douille**	45202.006	33A	1	Gicleur principal secondaire	41120.001 *
16	1	— Vis fixation câble	64615.004	34	2	Bouchon fermeture cuve gicleur principal	61002.014
17	1	Joint pour soupape à pointeau	41535.015	35	1	Levier libre commande pompe	45067.003
18	1	**Soupape à pointeau**	64235.009 *	36	1	Rondelle d'écartement axe	55555.003

Repère	Q.	DÉSIGNATION DES PIÈCES	N° de fabrication
37	1	Came commande pompe	14850.004
38	1	Rondelle dentée	55535.003
39	1	Ecrou fixation came	34705.004
40	1	Gicleur de ralenti primaire	41160.001 *
40A	1	Gicleur de ralenti secondaire	41160.001 *
41	2	Portegicleur de ralenti	52570.003
42	2	Vis réglage papillon	64585.005
43	1	Contre-écrou pour vis réglage papillon primaire	34720.004
44	2	Vis inspection trous de progression	61015.009
45	1	Vis inspection trou ralenti conduit-primaire	61015.004
45A	1	Vis inspection trou ralenti accéléré	61015.004
46	1	Papillon primaire	64005.010
47	4	Vis fixation papillons	64570.008
48	1	Ressort rappel axe primaire	47610.029
49	1	Secteur d'arrêt pour axe primaire	58162.001
50	1	Axe primaire	10000.454
50	1	Axe primaire - côte réparation	10001.436
51	1	Secteur denté primaire	58202.007
52	1	Douille d'écartement pour axe primaire	12775.035
53	1	Couvercle secteurs dentés	32464.006
54	1	**Levier pour ralenti accéléré**	45027.021
55	1	**Levier commande papillons**	45089.002
56	2	Vis fixation couvercle secteur dentés	64570.003
57	1	**Axe secondaire**	10015.404
57	1	**Axe secondaire - côte réparation**	10016.432
58	1	Papillon secondaire	64005.031
59	2	Vis fixation diffuseurs	64840.005

(*) **Pièces de réglage calibrées**

Repère	Q.	DÉSIGNATION DES PIÈCES	N° de fabrication
60	1	Languette de sureté	52155.002
61	1	Vis réglage mélange ralenti	64750.006
62	1	Ressort pour vis réglage mélange ralenti	47600.007
62A	1	Ressort pour vis réglage papillon secondaire	47600.007
63	1	Ressort pour vis réglage mélange ralenti accéléré	47600.069
64	1	Vis réglage mélange ralenti accéléré	64750.005
65	2	Plaque de retenue à ressort pour biellette	47670.001
66	1	Biellette de raccord ralenti accéléré	61280.002
67	1	Bague elastique pour soupape	10304.021
68	1	**Soupape conique**	64372.001
69	1	Diffuseur primaire	34894.011 *
69A	1	Diffuseur secondaire	34904.009 *
70	1	**Centreur primaire**	31866.006 *
70A	1	**Centreur secondaire**	31866.006 *
71	1	**Support gaine**, complet de:	58702.001
72	1	— Vis fixation plaquette	64615.007
73	1	— Plaquette fixation gaine	52145.001
74	1	— Support gaine	58700.003
75	4	Vis fixation couvercle carburateur	64700.005
76	1	**Corps carburateur**	non livrable
77	1	Rondelle de friction pour levier lâche	55530.002
78	2	Ecrou pour axe de starter	34705.001
79	2	Joint pour biellette	41565.010
80	1	Rondelle de distance pour axe de starter	55510.046
81	1	Rondelle de friction pour axe de starter	55530.003
82	1	Douille pour biellette	12775.034

Assortiment pour revision complète	IM 448a
Assortiment pour revision normale	IM 447a
Assortiment joints	IM 446a

RÉGLAGE

Repère	Q.	N° de fabrication	DÉSIGNATION DES PIÈCES	Calibrage en mm.
69	1	34894.011	Diffuseur primaire	21
69A	1	34904.009	Diffuseur secondaire	27
70	1	31866.006	Centreur primaire	3.50
70A	1	31866.006	Centreur secondaire	3.50
33	1	41120.001	Gicleur principal primaire	1.10
33A	1	41120.001	Gicleur principal secondaire	1.55
40	1	41160.001	Gicleur ralenti primaire	0.45
40A	1	41160.001	Gicleur ralenti secondaire	0.55
23	1	41360.001	Gicleur d'air de freinage primaire	1.50
23A	1	41360.001	Gicleur d'air de freinage secondaire	1.60
24	2	61440.341	Tube d'émulsion	F 16
2	1	41252.004	Gicleur de pompe	0.60
18	1	64235.009	Soupape à pointeau	1.75
25	1	64290.001	Soupape d'aspiration et décharge pompe	0.55
21	1	41015.001	Flotteur (poids)	grs. 12 - 13
—	—	—	Niveau flotteur	8 (**)

La S.p.A. E. WEBER ne répond pas des anomalies de fonctionnement causées par des modifications arbitraires apportées au réglage indiqué dans ce Catalogue.

(**) INSTRUCTION POUR LE REGLAGE DU NIVEAU DU FLOTTEUR

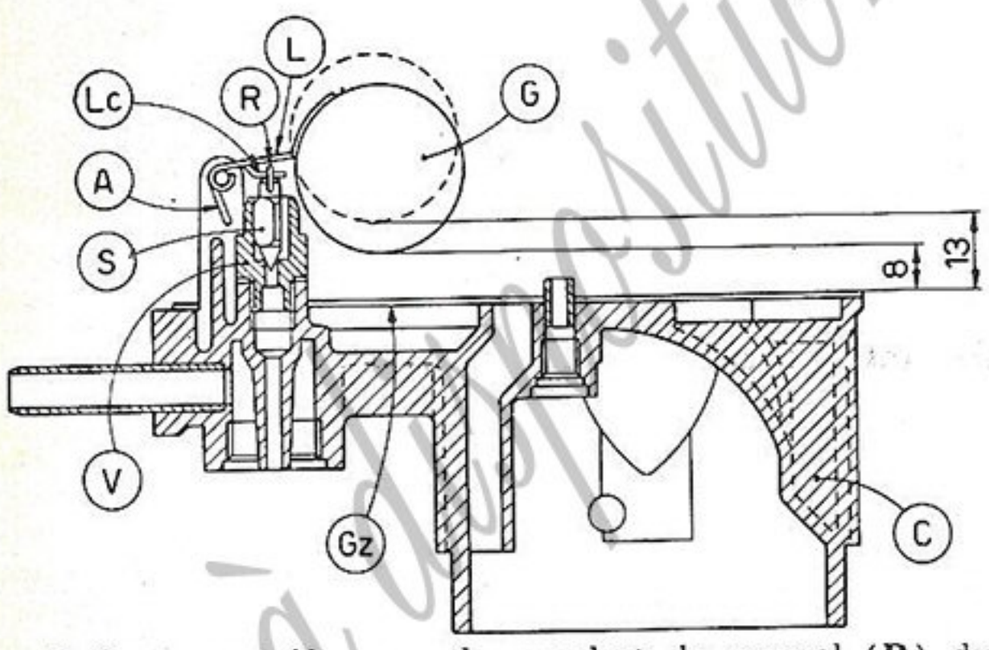

Pour effectuer le réglage du niveau du flotteur il est nécessaire de suivre les règles suivantes de caractère général:

- S'assurer que le flotteur **(G)** soit du poids établi **(gr. 12-13)**, qu'il n'ait pas de fuites et de contusions et puisse tourner librement sur son axe.
- S'assurer que la soupape à pointeau **(V)** soit bien vissée dans son logement.
- Avec couvercle carburateur **(C)** inversé le flotteur doit être écarté de la surface du couvercle même de **8 mm.**, avec joint **(Gz)** monté.
- Le réglage effectué il faut contrôler que la course du flotteur **(G)** soit de **5 mm.**, en modifiant éventuellement la position de l'ergot **(A)**.
- Il faut contrôler que le crochet de rappel **(R)** du pointeau, en permette le libre mouvement dans son logement.
- Dans le cas où le flotteur ne se trouve pas dans la juste position, il faut modifier la position des languettes **(L)** du flotteur même jusqu'à ce que la hauteur nécessaire soit atteinte, ayant soin que la languette **(Lc)** soit perpendiculaire à l'axe du pointeau **(S)** et qu'elle ne présente pas sur la surface de contact, des ébrèchements qui puissent gêner le libre coulissement du pointeau même.
- Il faut enfin monter le couvercle carburateur et s'assurer que le flotteur puisse fonctionner librement sans frictions sur les parois de la cuve.

N.B. - Le contrôle du niveau du flotteur doit être effectué à chaque remplacement du flotteur ou de la soupape pointeau entrée carburant; dans ce dernier cas il est opportun remplacer aussi le joint d'étancheité.

Société par Actions EDOARDO WEBER - Fabrique Italienne de Carburateurs

Siege Social à Milan - Usines: 40134 BOLOGNA - Via Timavo, 33 - Tél. 41.79.95 (ITALIE) - TELEX 51119 WEBER BO

CARBURATEURS WEBER

Type **24/32 DDC A 1**

Application

CITROËN { DS à commande mécanique
ID décapotables
Breaks ID

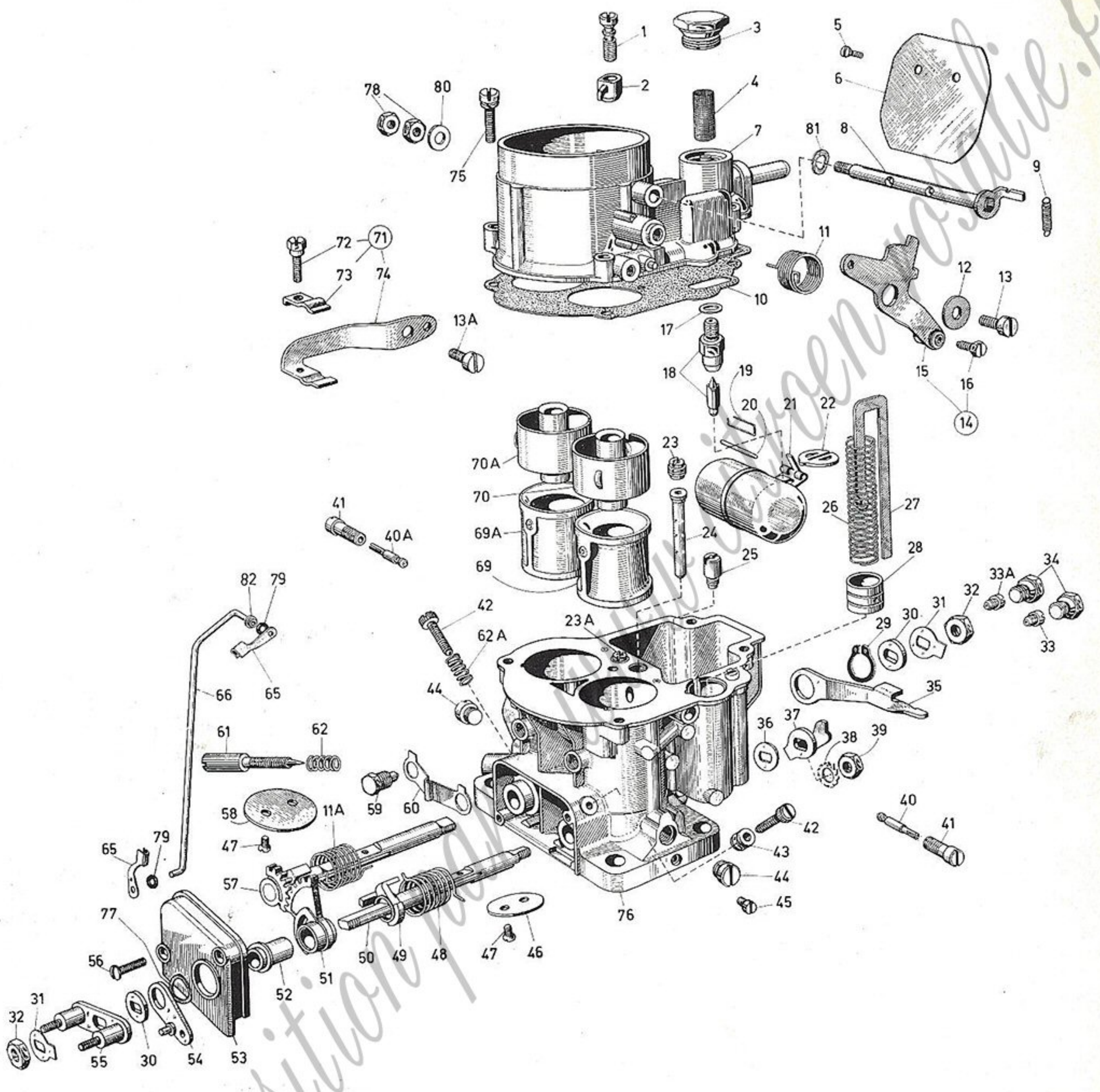

Dans les commandes indiquer : numéro matricule de la pièce demandée, le calibrage éventuel et le numéro et type du carburateur.

Repère	Q.	DÉSIGNATION DES PIÈCES	N° de fabrication	Repère	Q.	DÉSIGNATION DES PIÈCES	N° de fabrication
1	1	**Soupape refoulement pompe**	64290.005	19	1	Crochet pour pointeau	47620.001
2	1	Gicleur de pompe	41252.004 *	20	1	Axe du flotteur	52000.010
3	1	Bouchon inspection filtre	61002.013	21	1	**Flotteur**	41015.001
4	1	Tamis filtre	37020.002	22	1	Plaque de retenue ressort piston pompe	52140.007
5	2	Vis fixation papillon starter	64570.007	23	1	Gicleur d'air de freinage primaire	41360.001 *
6	1	Volet starter	64010.012	23A	1	Gicleur d'air de freinage secondaire	41360.001 *
7	1	**Couvercle carburateur**	31716.030	24	2	Tube d'émulsion	61440.341 *
8	1	**Axe pour volet starter**	10015.215	25	1	**Soupape d'aspiration et décharge pompe**	64290.001 *
9	1	Ressort réglage ouverture volet starter	47605.008	26	1	Ressort de rappel piston pompe	47600.081
10	1	Joint couvercle carburateur	41705.003	27	1	Tige de commande pompe	10400.012
11	1	Ressort rappel levier commande starter	47610.003	28	1	**Piston de pompe**	58602.005
11A	1	Ressort rappel axe secondaire	47610.003	29	1	Bague de sureté	10140.301
12	1	Rondelle d'écartement levier starter	55510.002	30	2	Rondelle d'écartement pour axe	55555.007
13	1	Vis fixation levier starter	64700.012	31	2	Rondelle de sureté	55520.002
13A	1	Vis fixation support gaine	64700.012	32	2	Ecrou pour axe	34715.014
14	1	**Levier commande starter** complet de:	45202.007	33	1	Gicleur principal primaire	41120.001 *
15	1	— **Levier avec douille**	45202.006	33A	1	Gicleur principal secondaire	41120.001 *
16	1	— Vis fixation câble	64615.004	34	2	Bouchon fermeture cuve gicleur principal	61002.014
17	1	Joint pour soupape à pointeau	41535.015	35	1	Levier libre commande pompe	45067.003
18	1	**Soupape à pointeau**	64235.009 *	36	1	Rondelle d'écartement axe	55555.003

Repère	Q.	DÉSIGNATION DES PIÈCES	N° de fabrication
37	1	Came commande pompe	14850.004
38	1	Rondelle dentée	55535.003
39	1	Ecrou fixation came	34705.004
40	1	Gicleur de ralenti primaire	41160.001 *
40A	1	Gicleur de ralenti secondaire	41160.001 *
41	2	Portegicleur de ralenti	52570.003
42	2	Vis réglage papillon	64585.005
43	1	Contre-écrou pour vis réglage papillon primaire	34720.004
44	2	Vis inspection trous de progression	61015.009
45	1	Vis inspection trou ralenti conduit-primaire	61015.004
46	1	Papillon primaire	64005.010
47	4	Vis fixation papillons	64570.008
48	1	Ressort rappel axe primaire	47610.029
49	1	Secteur d'arrêt pour axe primaire	58162.001
50	1	Axe primaire	10000.454
50	1	Axe primaire - côte réparation	10001.436
51	1	Secteur denté primaire	58202.007
52	1	Douille d'écartement pour axe primaire	12775.035
53	1	Couvercle secteurs dentés	32464.006
54	1	**Levier pour ralenti accéléré**	45027.021
55	1	**Levier commande papillons**	45089.002
56	2	Vis fixation couvercle secteur dentés	64570.003
57	1	**Axe secondaire**	10015.404
57	1	**Axe secondaire - côte réparation**	10016.432
58	1	Papillon secondaire	64005.031
59	2	Vis fixation diffuseurs	64840.005
60	1	Languette de sureté	52155.002
61	1	Vis réglage mélange ralenti	64750.006
62	1	Ressort pour vis réglage mélange ralenti	47600.007
62A	1	Ressort pour vis réglage papillon secondaire	47600.007
65	2	Plaque de retenue à ressort pour biellette	47670.001
66	1	Biellette de raccord ralenti accéléré	61280.002
69	1	Diffuseur primaire	34894.011 *
69A	1	Diffuseur secondaire	34904.009 *
70	1	**Centreur primaire**	31866.006 *
70A	1	**Centreur secondaire**	31866.006 *
71	1	**Support gaine**, complet de:	58702.001
72	1	— Vis fixation plaquette	64615.007
73	1	— Plaquette fixation gaine	52145.001
74	1	— Support gaine	58700.003
75	4	Vis fixation couvercle carburateur	64700.005
76	—	**Corps carburateur**	non livrable
77	1	Rondelle de friction pour levier lâche	55530.002
78	2	Ecrou pour axe de starter	34705.001
79	2	Joint pour biellette	41565.010
80	1	Rondelle de distance pour axe de starter	55510.046
81	1	Rondelle de friction pour axe de starter	55530.003
82	1	Douille pour biellette	12775.034

Assortiment pour revision complète . . . . IM 448a
Assortiment pour revision normale . . . . IM 447a
Assortiment joints . . . . IM 446a

(*) **Pièces de régiage calibrées**

RÉGLAGE

Repère	Q.	No. de fabrication	DÉSIGNATION DES PIÈCES	Calibrage en mm.
69	1	34894.011	Diffuseur primaire	21
69A	1	34904.009	Diffuseur secondaire	27
70	1	31866.006	Centreur primaire	3.50
70A	1	31866.006	Centreur secondaire	3.50
33	1	41120.001	Gicleur principal primaire	1.10
33A	1	41120.001	Gicleur principal secondaire	1.55
40	1	41160.001	Gicleur ralenti primaire	0.45
40A	1	41160.001	Gicleur ralenti secondaire	0.55
23	1	41360.001	Gicleur d'air de freinage primaire	1.50
23A	1	41360.001	Gicleur d'air de freinage secondaire	1.60
24	2	61440.341	Tube d'émulsion	F 16
2	1	41252.004	Gicleur de pompe	0.60
18	1	64235.009	Soupape à pointeau	1.75
25	1	64290.001	Soupape d'aspiration et décharge pompe	0.55
21	1	41015.001	Flotteur (poids)	grs. 12 - 13
—	—	—	Niveau flotteur	8 (**)

La S.p.A. E. WEBER ne répond pas des anomalies de fonctionnement causées par des modifications arbitraires apportées au réglage indiqué dans ce Catalogue.

(**) INSTRUCTION POUR LE REGLAGE DU NIVEAU DU FLOTTEUR

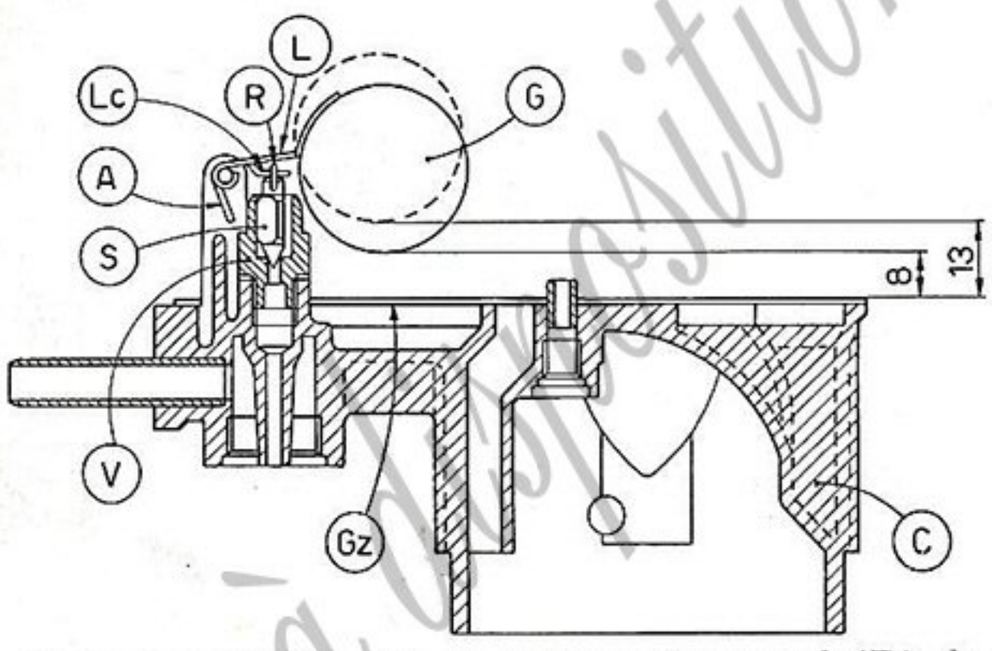

Pour effectuer le réglage du niveau du flotteur il est nécessaire de suivre les règles suivantes de caractère général:

- S'assurer que le flotteur **(G)** soit du poids établi **(gr. 12-13)**, qu'il n'ait pas de fuites et de contusions et puisse tourner librement sur son axe.
- S'assurer que la soupape à pointeau **(V)** soit bien vissée dans son logement.
- Avec couvercle carburateur **(C)** inversé le flotteur doit être écarté de la surface du couvercle même de **8 mm.**, avec joint **(Gz)** monté.
- Le réglage effectué il faut contrôler que la course du flotteur **(G)** soit de **5 mm.**, en modifiant éventuellement la position de l'ergot **(A)**.
- Il faut contrôler que le crochet de rappel **(R)** du pointeau, en permette le libre mouvement dans son logement.
- Dans le cas où le flotteur ne se trouve pas dans la juste position, il faut modifier la position des languettes **(L)** du flotteur même jusqu'à ce que la hauteur nécessaire soit atteinte, ayant soin que la languette **(Lc)** soit perpendiculaire à l'axe du pointeau **(S)** et qu'elle ne présente pas sur la surface de contact, des ébrèchements qui puissent gêner le libre coulissement du pointeau même.
- Il faut enfin monter le couvercle carburateur et s'assurer que le flotteur puisse fonctionner librement sans frictions sur les parois de la cuve.

N.B. - Le contrôle du niveau du flotteur doit être effectué à chaque remplacement du flotteur ou de la soupape pointeau entrée carburant; dans ce dernier cas il est opportun remplacer aussi le joint d'étancheité.

Société par Actions EDOARDO WEBER - Fabrique Italienne de Carburateurs

Siège Social à Milan - Usines: BOLOGNA - Via Timavo, 33 - Tél. 41.79.95 (ITALIE) - TELEX 51119 WEBER BO